平成８年度　関西学生テニス選手権大会

男子ダブルス

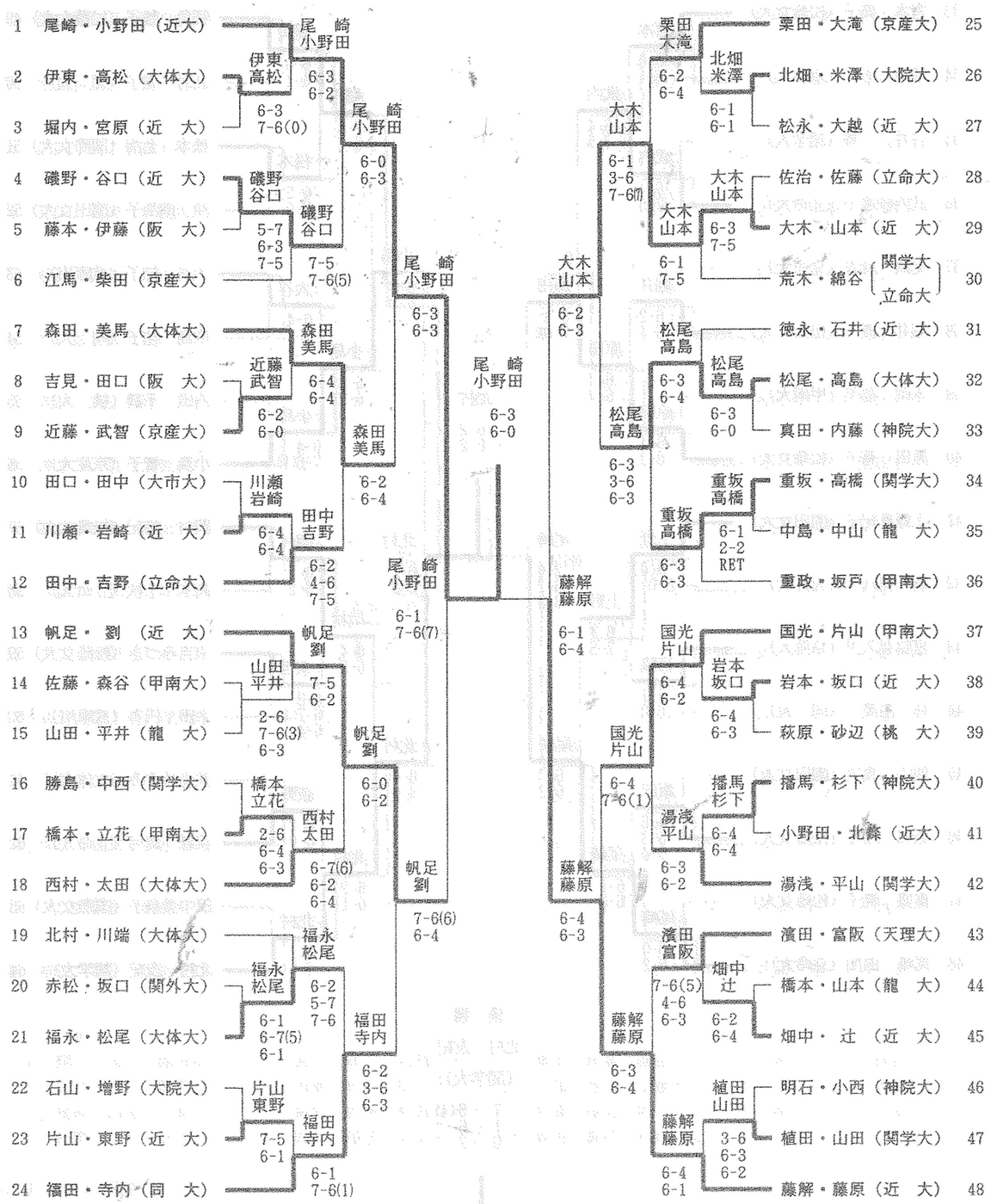

シード順位

1．尾崎・小野田（近　大）
2．藤解・藤原　（近　大）
3．帆足・劉　　（近　大）
4．重政・坂戸（甲南大）
5．福田・寺内（同　大）
6．栗田・大滝（京産大）
7．国光・片山（甲南大）
8．田中・吉野（立命大）

※太字はシード選手

平成８年度　関西学生テニス選手権大会

女子ダブルス

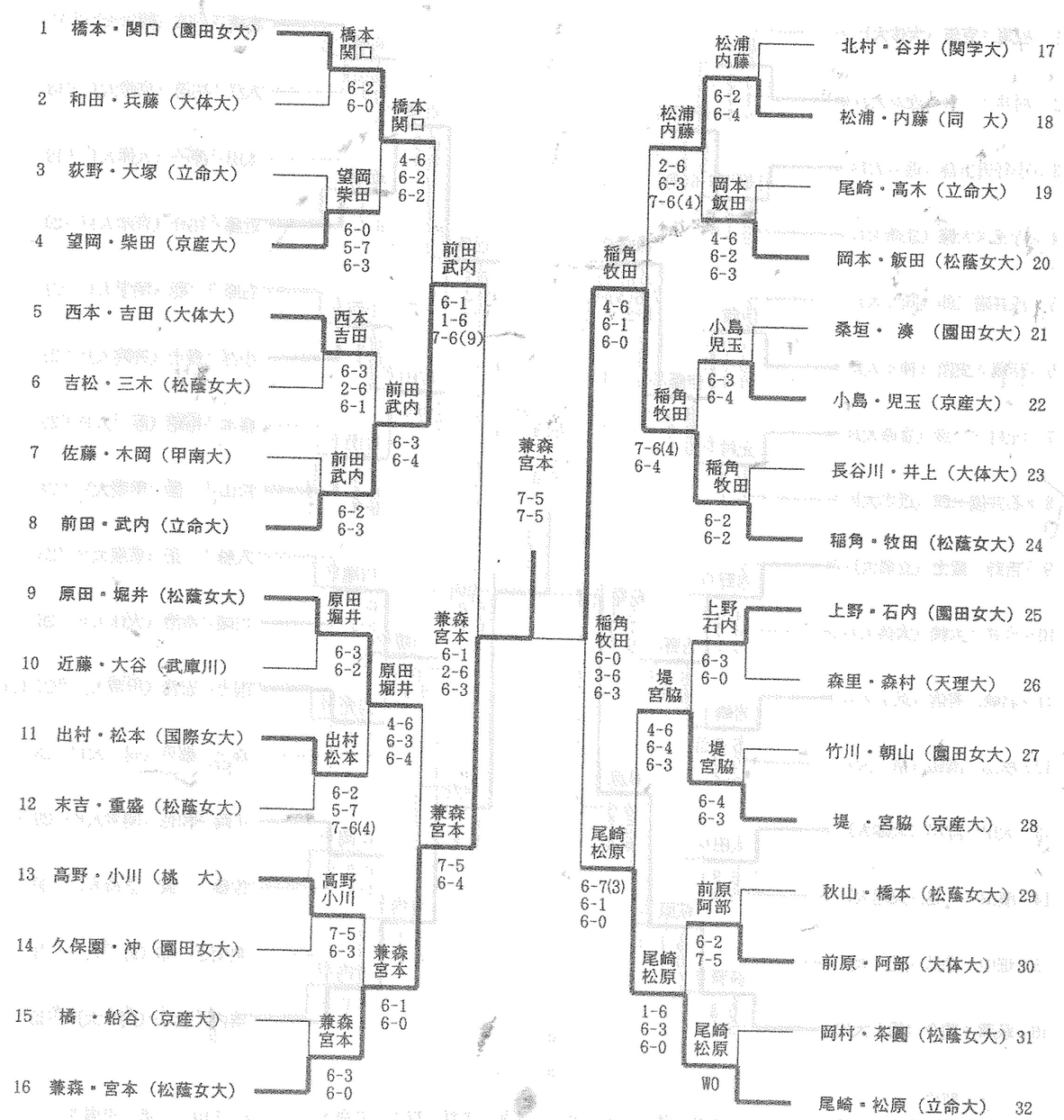

シード順位

1．橋本・関口（園田女大）
2．尾崎・松原（立命大）
3．稲角・牧田（松蔭女大）
4．原田・堀井（松蔭女大）
5．兼森・宮本（松蔭女大）
6．北村・谷井（関学大）
7．前田・武内（立命大）
8．上野・石内（園田女大）

※太字はシード選手